ГИЛЬЗЫ СВАРНЫЕ

OG1

OG2

OG3

Защитная гильза предназначена для изоляции датчика температуры от среды измерения. Служит защитой от таких факторов воздействия, как: повышенное давление, агрессивные химические среды, абразивные материалы и механические нагрузки. Позволяет производить замену датчика, не останавливая процесс производства, не нарушая герметичность трубопроводов и емкостей.

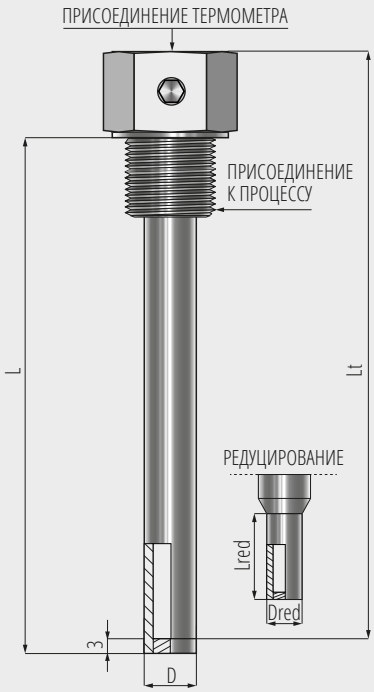

Сварная цилиндрическая зажимная

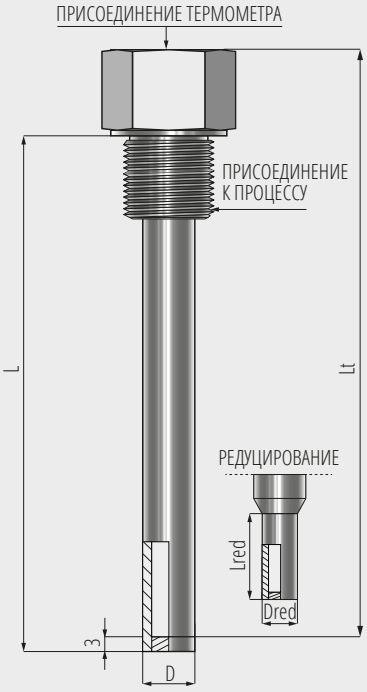

Сварная цилиндрическая резьбовая

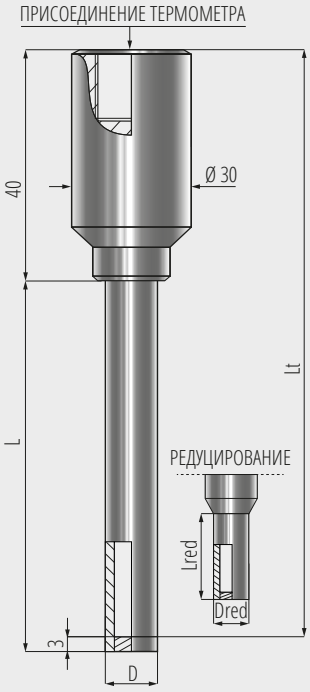

Сварная цилиндрическая приварная

OG2	/	12x2	/	25МПа	/	G1/2	/	G1/2	/	AISI321	/	Lt=260мм	/	L=245мм	/	RU	← **Пример кода**
1.		2.		3.		4.		5.		6.		7.		8.		9.	

Код заказа:

1. -ТИП ГИЛЬЗЫ: Сварная цилиндрическая зажимная | **OG1** |
Сварная цилиндрическая резьбовая | **OG2** |
Сварная цилиндрическая приварная | **OG3** |

1.1 - СПЕЦИАЛЬНОЕ ИСПОЛНЕНИЕ ГИЛЬЗЫ: | **N0000** |
По чертежу заказчика (№ чертежа N0001...N9999)
Если это специальное исполнение, то дальнейшая часть кода не указывается

2. - РАЗМЕР ГИЛЬЗЫ: Цилиндрическая гильза | **6x1** | **8x1** | **10x1** | **10x1,5** | **12x1** | **12x1,5** | **12x2** | **12x2,5** |
| **14x2** | **14x2,5** | **15x2** | **15x3** | **16x2** | **16x3** |
D x **s**
D - внешний диаметр гильзы
s - толщина стенки гильзы
Диаметр гильзы, мм
По запросу клиента доступны различные размеры

Редуцированная гильза | **6red4** | **8red6** | **10red6** | **12red6** | **12red8** | **14red6** |
| **14red8** | **16red6** | **16red8** | **16red10** |
D red **Dred**
D - внешний диаметр гильзы
Dred - диаметр редуцирования
Редуцированный диаметр гильзы, мм.
По запросу клиента доступны различные размеры

3. - МАКСИМАЛЬНОЕ РАБОЧЕЕ ДАВЛЕНИЕ ГИЛЬЗЫ: | **25МПа** |
*Максимальное рабочее давление до **6.3МПа** по умолчанию не указывается*

4. - ВНУТРЕННЯЯ МОНТАЖНАЯ РЕЗЬБА ГИЛЬЗЫ ДЛЯ ПРИСОЕДИНЕНИЯ ТЕРМОМЕТРА: | **M12x1,5** | **M16x1,5** | **M18x1,5** | **M20x1,5** | **M27x2** |
| **M30x1,5** | **M30x2** | **G1/4** | **G1/2** | **G3/4** | **G3/8** | **G1** |
| **1/4NPT** | **1/2NPT** | **3/4NPT** | **1NPT** |
По запросу клиента доступны различные исполнения

5. - МОНТАЖНОЕ ПРИСОЕДИНЕНИЕ ГИЛЬЗЫ К ПРОЦЕССУ: Резьбовое присоединение | **M12x1,5** | **M16x1,5** | **M18x1,5** | **M20x1,5** | **M27x2** |
| **M30x1,5** | **M30x2** | **G1/4** | **G1/2** | **G3/4** | **G3/8** | **G1** |
| **1/4NPT** | **1/2NPT** | **3/4NPT** | **1NPT** |
По запросу клиента доступны различные исполнения *(Присоединительная резьба гильзы OG1, OG2)*

6. - МАТЕРИАЛ КОРПУСА: ГОСТ | **12Х18Н10Т** |
AISI | **AISI304** | **AISI316** | **AISI321** |
По запросу клиента доступны различные варианты материалов

6.1 - МАТЕРИАЛ ПОКРЫТИЯ: | **PTFE** |
Покрытие фторопласт-4
По запросу клиента

7. - ДЛИНА МОНТАЖНОЙ (ПОГРУЖНОЙ) ЧАСТИ ТЕРМОМЕТРА: | **Lt** |
По согласованию

8. - ДЛИНА МОНТАЖНОЙ (ПОГРУЖНОЙ) ЧАСТИ ГИЛЬЗЫ: | **L** |
По согласованию

8.1 - ДЛИНА РЕДУЦИРОВАНИЯ ГИЛЬЗЫ: | **Lred** |
По согласованию

9. - ПРОИЗВОДИТЕЛЬ: Производство РФ | **RU** |